Pleito de Inclusão de Ex-Tarifário

Número de Controle SDIC	NCM	Sugestão de descrição do ex-Tarifário (item II – c. da Ficha Técnica – Excel)
F173-23I	8302.30.00	*Suporte de fixação fabricado por estampagem de em aço laminado a quente de alta resistência, com resistência a tração mínima de 370 MPa, espessura de 2.3 mm, com superfície decapada e com revestimento composto de duas camadas em Zn-Al cor preto, fornecido com o parafuso, para fixação de baterias em veículos automóveis.*

1. **Especificações técnicas detalhadas da autopeça:**
   Material: Aço laminado a quente de alta resistência:
   Processo: Estampado e soldado.
   Massa: 97 gr

2. **Imagens da autopeça importada e/ou desenho esquemático:**

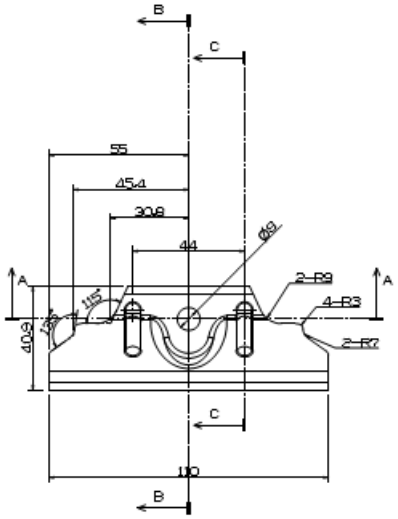

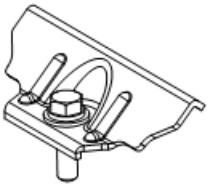

3. **Aplicação do item importado:**
   Veículos automóveis de passageiros.

4. **Função do item importado no produto fabricado pela empresa pleiteante do ex-tarifário:**
   Fixação da bateria do veículo.